Electrolux PROFESSIONAL

Modular Cooking
Gasspis 2 Brännare Bänkmodell, 400 MM

Produkt #

Modell #

Namn #

SIS #

AIA #



371000 (E7GCGD2C00) Gasspis. Bänkmodell. 400mm. 2 öppna brännare (2x5,5kW).

Kort specifikation

Pos.

Gasspis (400 mm) i bänkmodell med 2 öppna brännare (2x5,5kW), för användning med naturgas, gasol eller stadsgas. Anpassad för anslutning underifrån eller bakifrån, och för montering mot enheter i Electrolux 700-serie.

Robust konstruktion i rostfritt stål
Toppskiva (1,5mm tjock) och frontpanel i rostfritt stål (AISI 304)
Galler i gjutjärn
Flower Flame brännare anpassar sig efter kokkärlets storlek för effektivare uppvärmning och ökad energisparning
Brännare utrustad med tändsäkring och pilotlåga för varje brännare
Bakre servicekanal underlättar installation
Kapslingsklass: IPX4

Huvudfunktioner

- Enheten ska monteras på underrede, bryggmontage eller konsolsystem.
- De två 5,5 kW högeffektiva blomformade flambrännarna gör att flamman kan anpassa sig efter olika stora kokkärl.
- Gasprodukt som levereras för användning med naturgas eller gasol, omvandlingsmunstycken levereras som standard.
- Stort kastrullstöd i gjutjärn (rostfritt stål finns som tillval) med långa mittfenor som gör att såväl stora som små kastruller kan användas.
- Pannstöden i gjutjärn kan diskas i maskin.
- Brännare med lågregulator.
- Släckskyddsmekanism på brännare skyddar mot gasläckage om lågan släcks oavsiktligt.
- Skyddad indikeringslampa.
- Kapslingsklass IPX 4.
- Lämplig som bänkinstallation.

Konstruktion

- Utvändiga paneler i rostfritt stål med Scotch Brite-behandling.
- 1,5 mm tjockt pressat rostfritt stål
- Rät vinkel mellan enheterna för att undvika utrymmen där smuts kan tränga in.

Övriga Tillbehör

- Tätningssats PNC 206086 ❑
- Avgaskanal, 120 mm PNC 206126 ❑
- Tätningsring till avgasrenare diameter 120-130 PNC 206127 ❑
- Stöd för bromontage, 800 mm PNC 206137 ❑
- Stöd för bromontage, 1000 mm PNC 206138 ❑
- Stöd för bromontage, 1200 mm PNC 206139 ❑
- Stöd för bromontage, 1400 mm PNC 206140 ❑
- Stöd för bromontage, 1600 mm PNC 206141 ❑
- Stöd för bromontage, 400 mm PNC 206154 ❑
- Slät stekhäll för en brännare. OBS: endast hälften av antalet brännare får täckas PNC 206260 ❑
- Räfflad stekhäll för en brännare. OBS: endast hälften av antalet brännare får täckas PNC 206261 ❑
- Slät kokhäll för en brännare. OBS: endast hälften av antalet brännare får täckas PNC 206264 ❑

.

• Blandare med rörlig kran (förlängning ingår ej)	PNC 206289	❑
• Förlängningsrör till vattenkran 700 line	PNC 206291	❑
• Rostfritt galler för två brännare	PNC 206297	❑
• Skorsten 400 mm till XP700 & 900	PNC 206303	❑
• Höger och vänster sidoräcke.	PNC 206307	❑
• Bakre ledstång, 800 mm, Marin	PNC 206308	❑
• Ångkondensator för halvmodul, 120mm i diameter.	PNC 206310	❑
• Wokstöd för gasbrännare - 700/900	PNC 206363	❑
• Fronträcke, rostfritt, 400 mm	PNC 216046	❑
• Fronträcke, rostfritt, 800 mm	PNC 216047	❑
• Fronträcke, rostfritt, 1200 mm	PNC 216049	❑
• Fronträcke, rostfritt, 1600 mm	PNC 216050	❑
• Portioneringshylla/ räcke, rostfritt, 400 mm (bred)	PNC 216185	❑
• Portioneringshylla/ räcke, rostfritt, 800 mm (bred)	PNC 216186	❑
• 2 sidotäckpaneler för bänkmodell	PNC 216277	❑
• Gasregulator	PNC 927225	❑

Företaget förbehåller sig rätten att göra ändringar i de produkter utan föregående meddelande.

Modular Cooking
Gasspis 2 Brännare Bänkmodell, 400 MM

Front

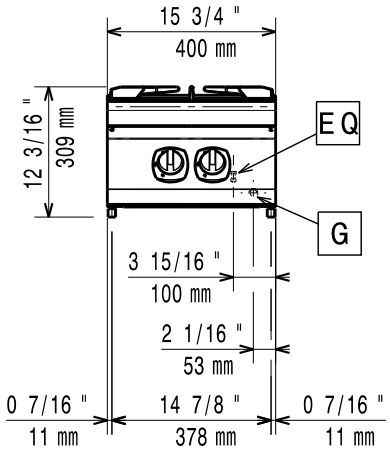

Sida

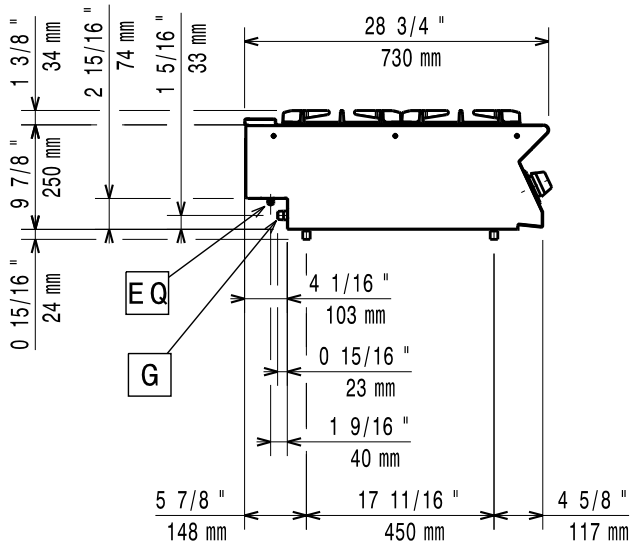

G = Gasanslutning

Topp

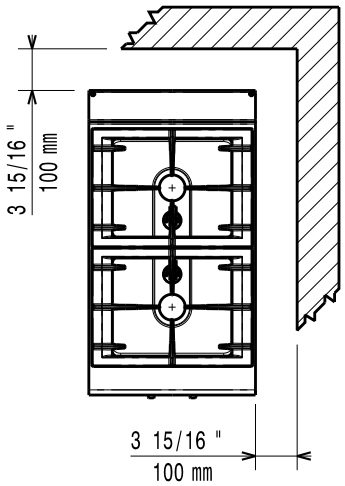

Gas

Gas, effekt:	11 kW
Standardgasleverans	Natural Gas
Gastyp alternativ:	LPG; Naturgas; Stadsgas
Gasintag:	1/2"

Viktig information

Nettovikt:	20 kg
Fraktvikt:	28 kg
Frakthöjd:	530 mm
Fraktbredd:	460 mm
Fraktdjup:	800 mm
Fraktvolym:	0.2 m³
Effekt främre brännare:	5.5 - kW
Effekt bakre brännare	5.5 - 0 kW
[NOT TRANSLATED]	N7CG
Bakre brännare mått - mm	Ø 60
Främre brännare mått - mm	Ø 60

If appliance is set up or next to or against temperature sensitive furniture or similar, a safety gap of approximately 150 mm should be maintained or some form of heat insulation fitted.

Företaget förbehåller sig rätten att göra ändringar i de produkter utan föregående meddelande.

2026.11.20